第71回東京卓球選手権大会

②女子シングルス(１)

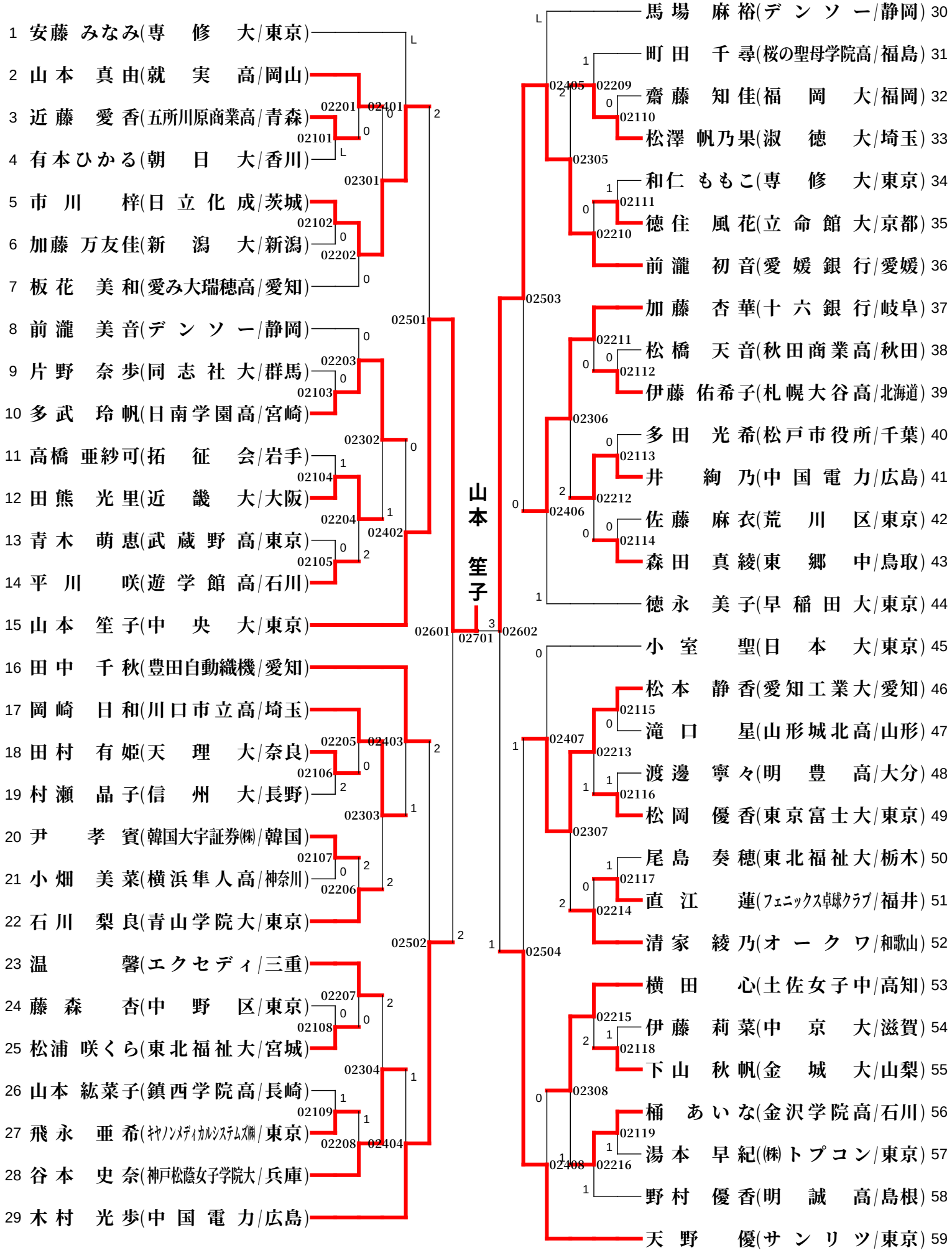

第71回東京卓球選手権大会

②女子シングルス(２)

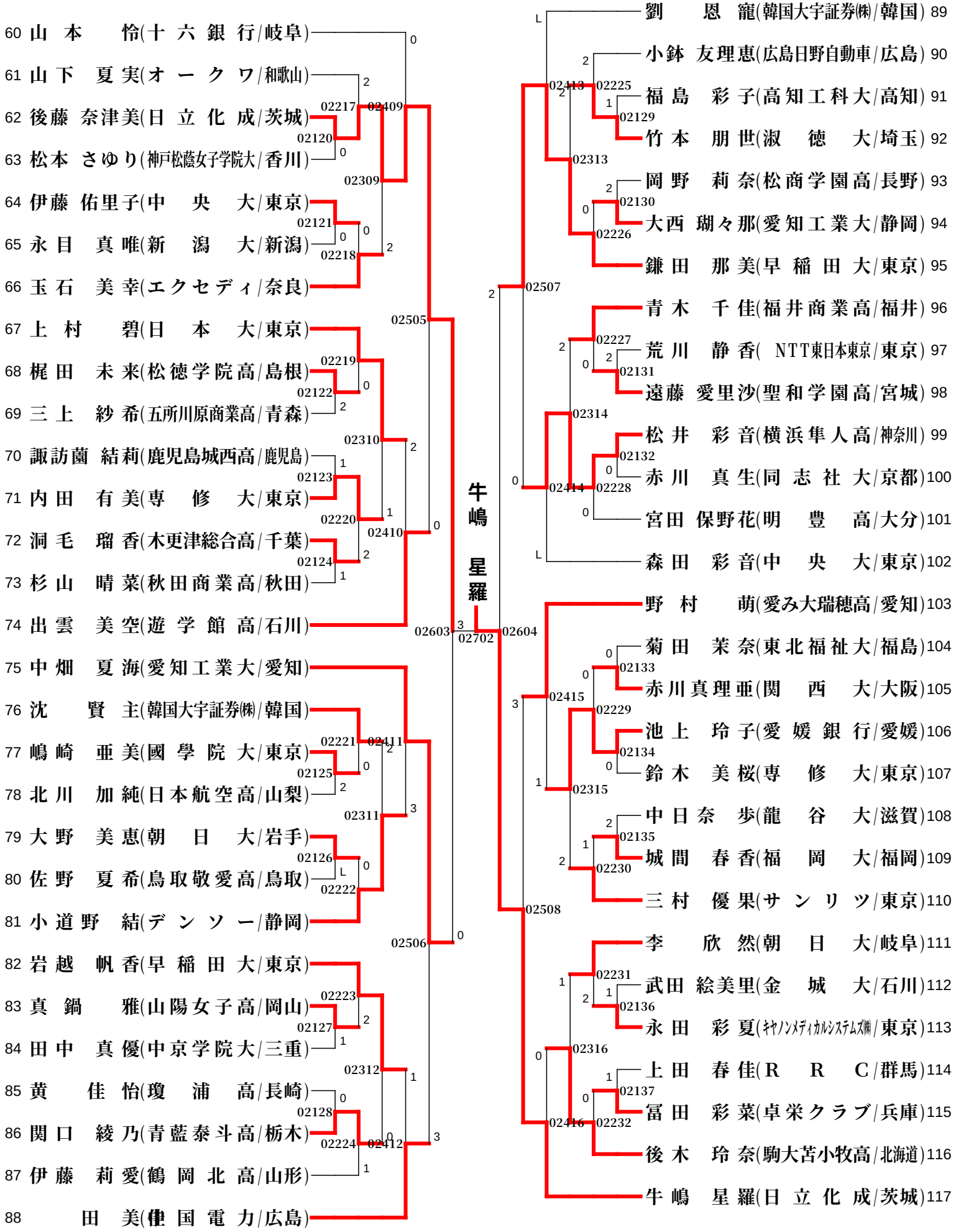

第71回東京卓球選手権大会

②女子シングルス(３)

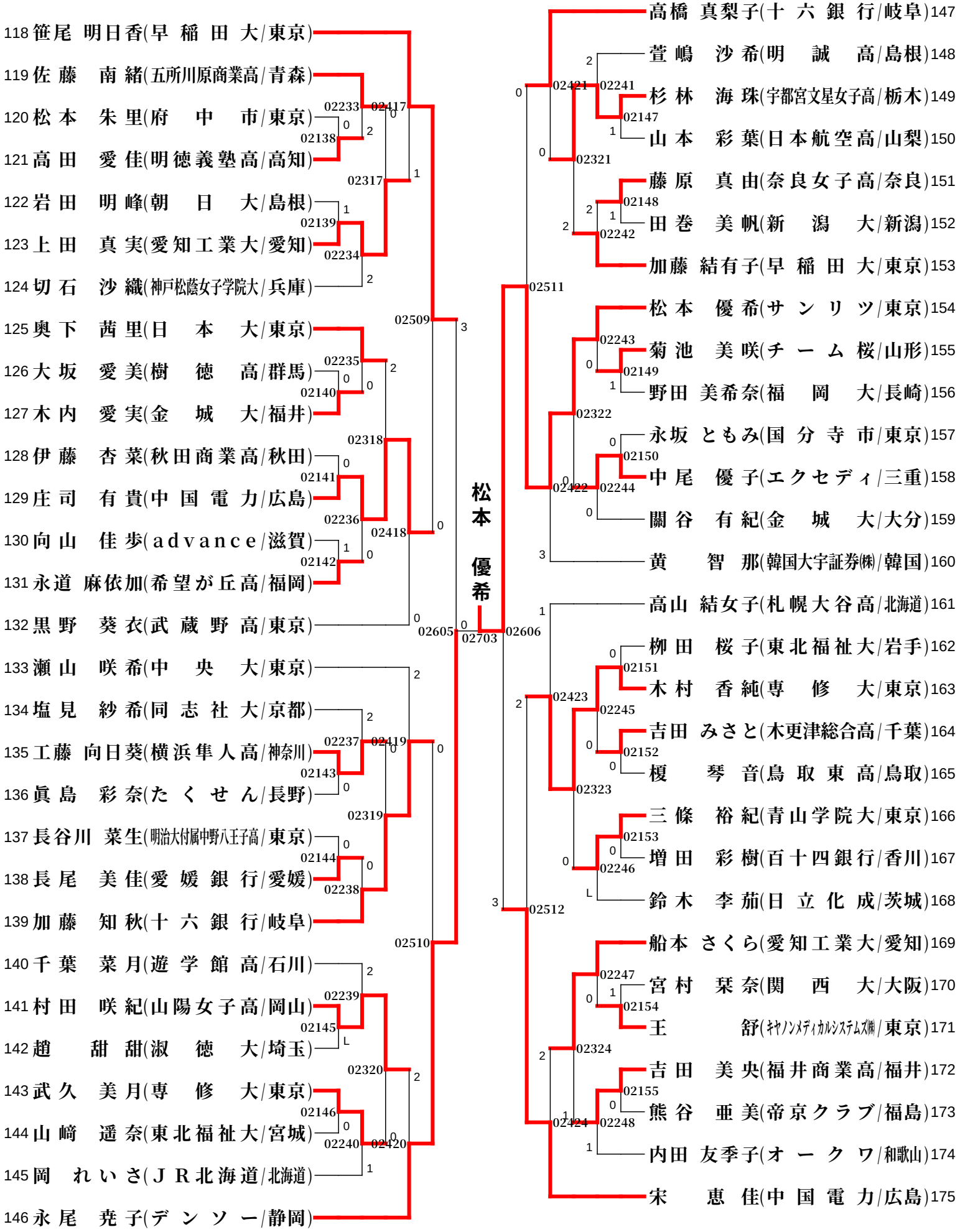

第71回東京卓球選手権大会
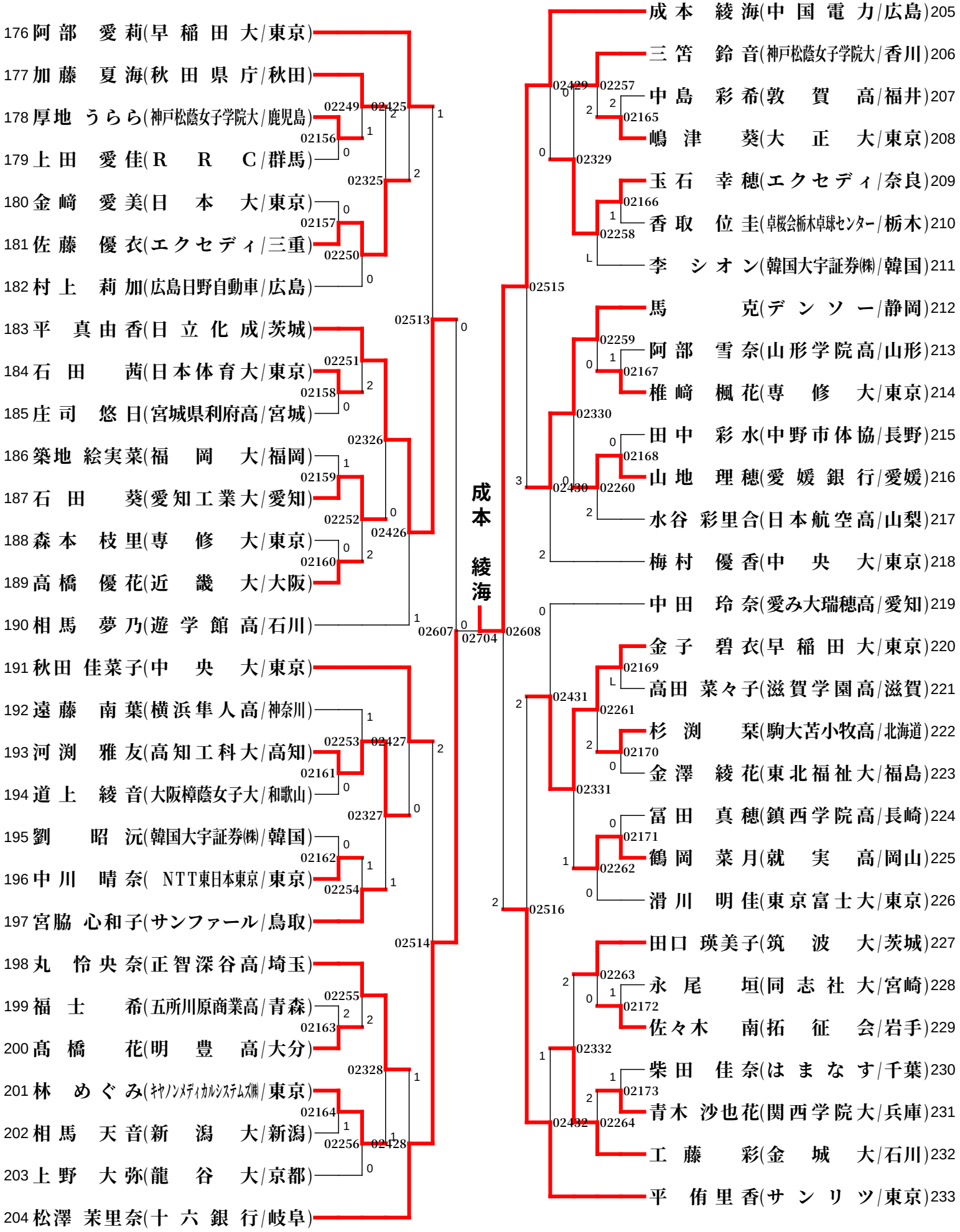
②女子シングルス(４)